IMP PUMPS Циркуляционный насос NMTD SMART C 40/120 F220

Циркуляционные фланцевые насосы · Артикул 979524546 · Серия NMT SMART

1. Обзор

NMT SMART C - энергоэффективные насосы с электронным управлением и с модулем связи для систем отопления, вентиляции,охлаждения и кондиционирования воздуха. Циркуляционные насосы NMT (New Motor Technology) применяются для перекачки жидких сред в системах отопления, вентиляции,охлаждения и кондиционирования воздуха. В насосе постоянно измеряются давление и расход, скорость насоса автоматически регулируется в соответствии с выбранным режимом работы насоса.

Основные данные

Присоединительный размер	40
Максимальная мощность, Вт	180
Максимальный напор, м	12,07
Максимальная производительность, м3/ч	10,77
Максимальная производительность, л/мин	179,5
Гарантия, мес	24

2. Гидравлические характеристики

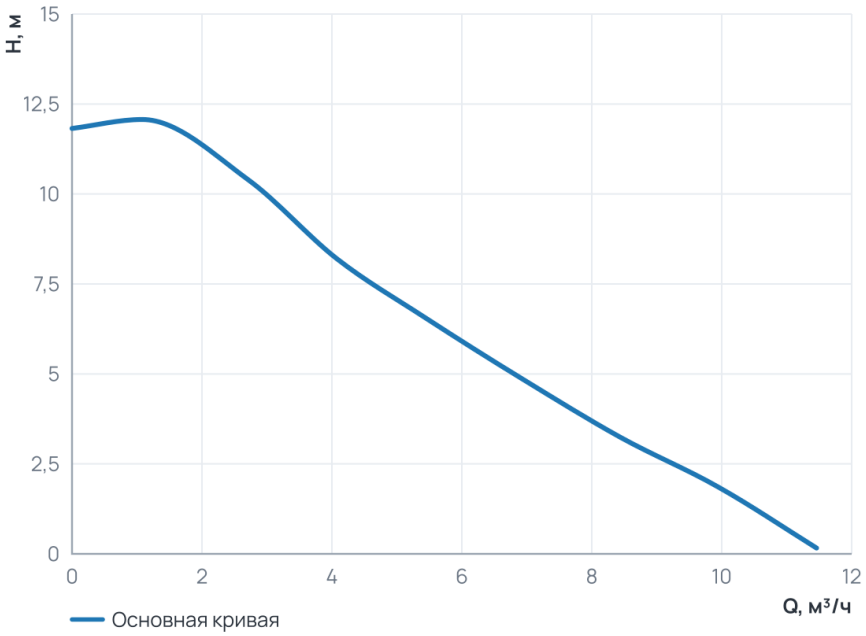

Рабочий диапазон

Подача Q	0 ... 11,5 м³/ч
Напор H	0,2 ... 12,1 м

3. Технические данные

Общие сведения

Тип	Насос	Серия	NMT SMART
Сдвоенный	Да	Назначение	Отопление и ГВС
Гарантия, мес	24	Уровень шума, дБ	≤43
Ответные соединения	Нет		

Гидравлические данные

Максимальный напор, м	12,07	Максимальное давление в системе, бар	10
Максимальная производительность, м3/ч	10,77	Максимальная производительность, л/мин	179,5

Перекачиваемая среда

Температура окружающей среды, °C	0...+40	Максимальное содержание этиленгликоля, %	Вода по VDI 2035, гликоль до 40 %
Максимальная температура перекачиваемой жидкости, °C	-10...+110		

Материалы

Материал вала	AISI 420	Материал корпуса	Чугун
Материал подшипника	Graphite	Материал обмотки статора	Медь
Материал рабочего колеса	PES GF 30	Материал вала (Сдвоенные насосы)	AISI 420
Материал подшипника (Сдвоенные насосы)	Graphite		

Монтаж и присоединение

Вес, кг	12,5	Присоединение	Фланцевое
Монтажная длина, мм	220	Присоединительный размер	40
Диаметр условного прохода, мм	40		

Электродвигатель

Степень защиты	IP44	Номинальный ток, A	1,5
Обороты макс., об/мин	4800	Параметры электросети	1~230 В, 50/60 Гц
Максимальная мощность, Вт	180	Индекс энергоэффективности EEI	≤ 0,20
Частотное регулирование двигателя	Да	Обороты макс., об/мин (Сдвоенные насосы)	4800
Индекс энергоэффективности EEI (Сдвоенные насосы)	≤ 0,20		

4. Габаритные размеры

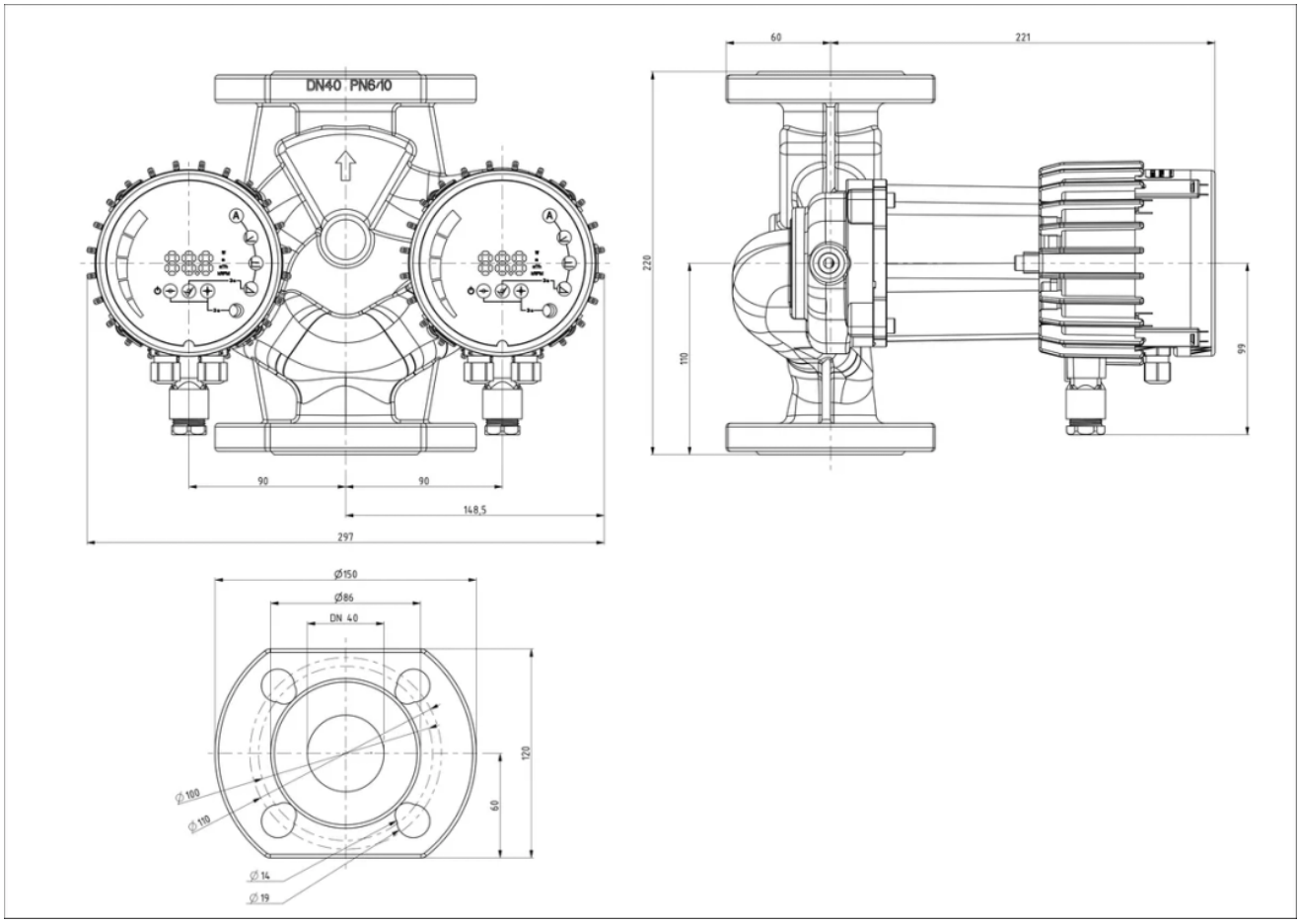

5. Данные для заказа

Наименование	Циркуляционный насос NMTD SMART C 40/120 F220
Артикул	979524546
Производитель (марка)	IMP PUMPS
Серия	NMT SMART
Вид оборудования	Циркуляционные фланцевые насосы
Вес, кг	12,5
Гарантия, мес	24

6. Документация

Разрешительные документы

- Сертификат ISO 9001:2015
- Декларация о соответствии RoHS и REACH

Гарантия

- Гарантийное заявление

3D и CAD-модели

- 3D-модель STEP NMTD SMART C 40/120 F220
- Чертёж DXF NMTD SMART C 40/120 F220

Прочее

- Габаритный чертёж NMTD SMART C 40/120 F220
- Схема подключения NMT SMART

Документы прилагаются к товару — в карточке товара и в архиве документов для тендера.